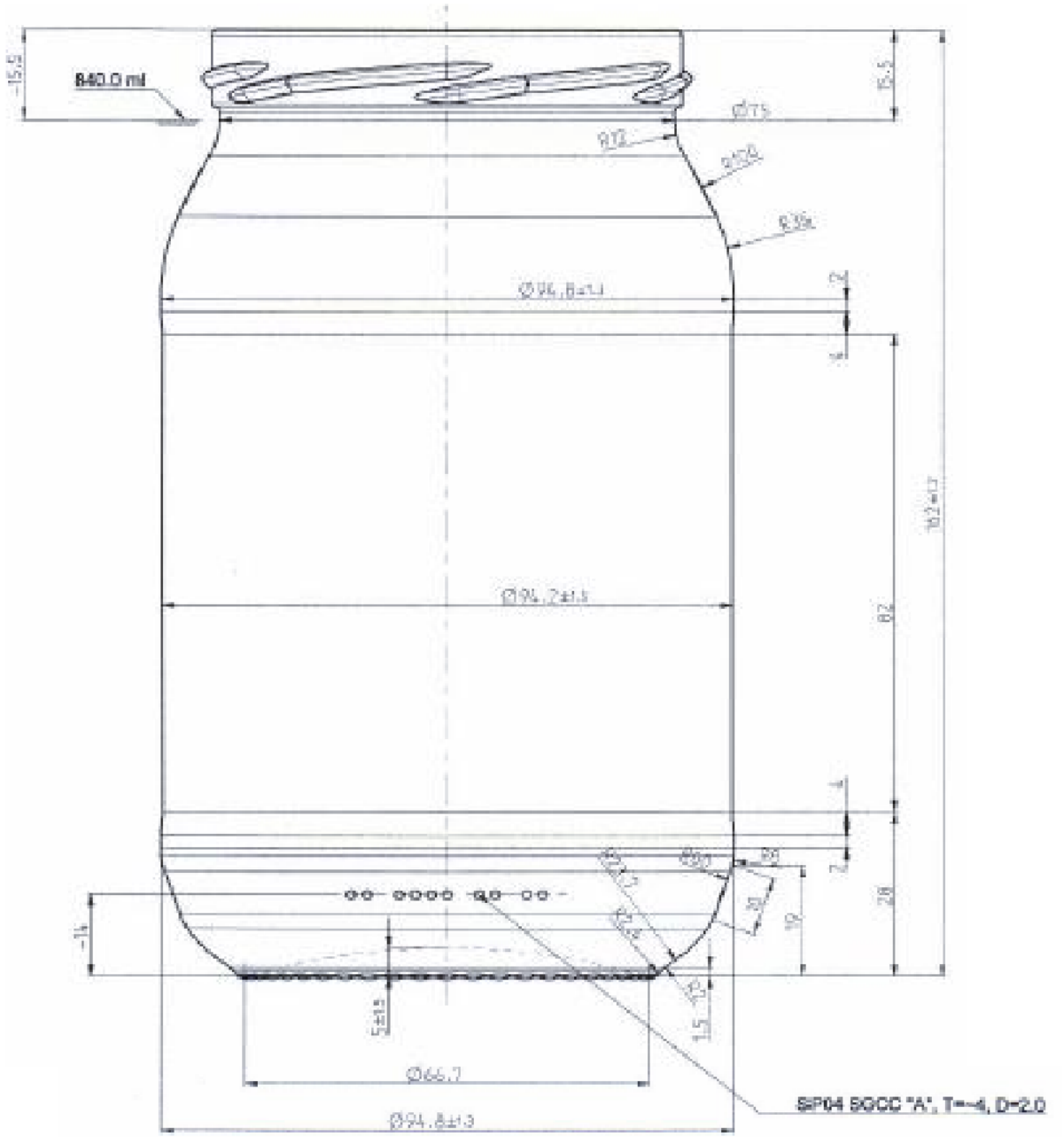

Celkový objem:	900 ml	**Výška:**	162 mm	**Twist 900 ml st**
Využitelný objem:	840 ml	**Průměr:**	94,8 mm	
Typ uzávěru:	TO-82	**Velikost etikety:**	82 mm	**IR THERMIC s.r.o.**
Hmotnost:	326 g	**Kód produktu:**	-	