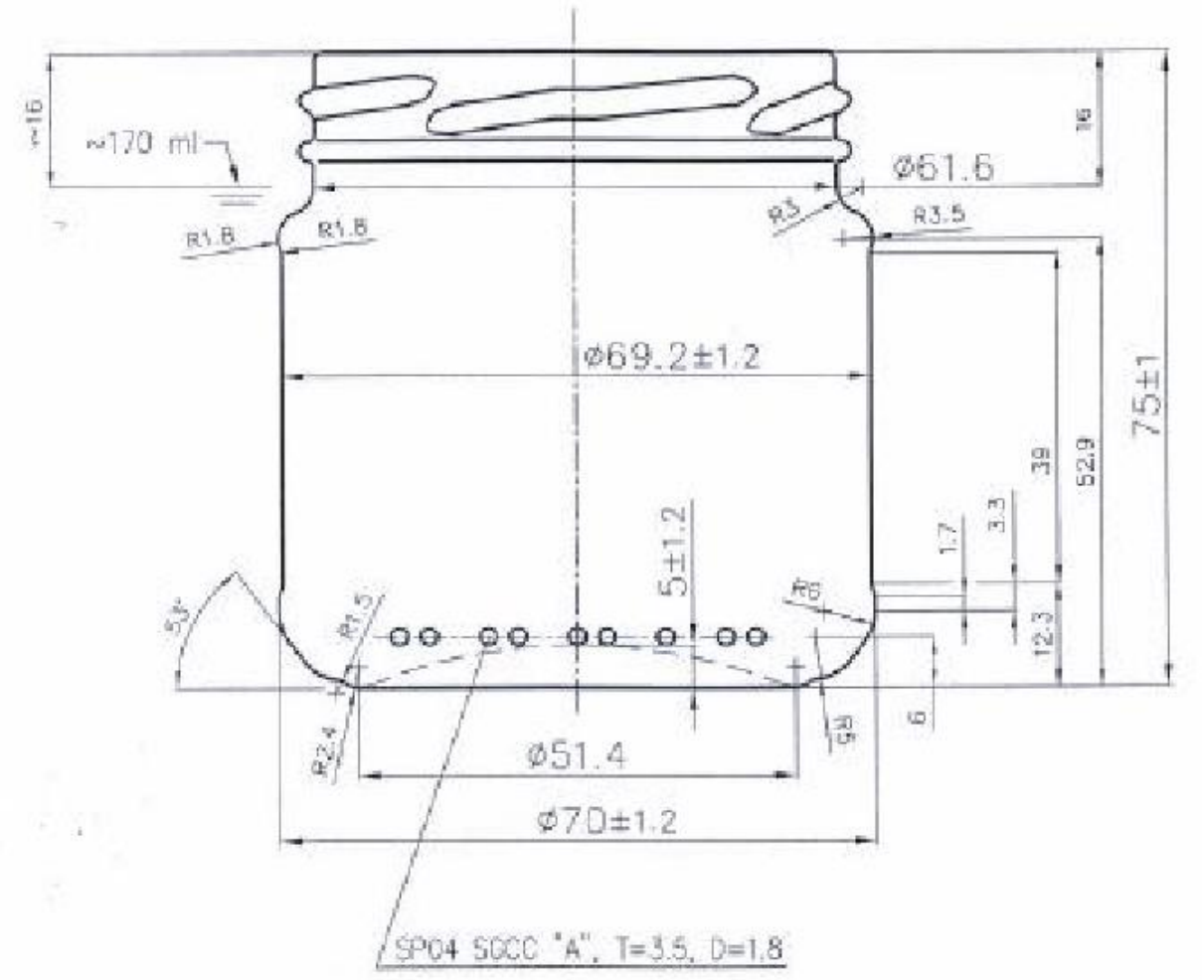

Celkový objem:	210 ml	**Výška:**	75 mm	**Twist 210 ml**
Využitelný objem:	170 ml	**Průměr:**	70 mm	
Typ uzávěru:	TO-66	**Velikost etikety:**	39 mm	**IR THERMIC s.r.o.**
Hmotnost:	122 g	**Kód produktu:**	-	